修订日期：2022年04月15日

节能于心·高效于行

南京埃润技术
Nanjing Aegis-Iron Technology

变频器选型手册

南京埃润技术有限公司
Nanjing Aegis-Iron Technology Co., Ltd.

地址：南京市江宁区芳园中路1号4号楼3层306室
电话：025-52188068
传真：025-52188068
网址：www.aegis-iron.com

中国·南京
www.china-oulu.com

公司简介

南京埃润技术有限公司位于素有“六朝金粉地，金陵帝王州”之称的古都南京。公司致力于工业自动化和新能源发电相关产品的研发、生产、销售和服务，主要产品包括变频器、伺服驱动、中小型风力发电机、风机控制器、逆变器等，并为国家电网、内蒙电网、部队边防哨所、通讯基站提供分布式并网风力发电系统、离网风力发电系统、风光互补供电系统、光伏提水系统等通电系统及解决方案，是集研发、生产、销售与服务于一体的高新技术企业，同时公司拥有自主进出口权及自理报关资格。

公司科研力量雄厚，拥有一支经验丰富、极富创新能力的技术研发团队，以多年自主知识产权的工业自动化控制技术为基础，为客户提供优质的产品和解决方案，并形成安装、调试、运行维护、技术升级、远程数据分析等一系列配套服务。公司拥有标准化的生产基地，全面推行“JT”精益生产管理模式，从物料采购、来料检测、生产、调试、高低温老化、全负载老化、过程检验和出厂检验、营销和售后等各个环节，全过程实现产品品质的稳定控制，先后荣获“南京市著名商标”、“南京市名牌产品”、“全国模范职工之家”等荣誉称号，各系列产品获得欧盟的CE认证、CQC检测认证、CGC检测认证、TUV检测认证及国内权威机构的检测。公司不仅立足于国内市场中高端品牌营销，同时将逐步形成对国外市场的产品销售。“节能于心、高效于行”南京埃润将坚守“团队协作、持续创新、责任立业、合作共赢”的价值观，专注于电气传动节能与新能源事业，为客户创造价值为员工创造机会，为社会承担责任，与社会、客户及员工共同发展，共创美好生活。

我们的生产线

我们对生产管理、工艺技术、设备维护和品质控制进行严格的管控。先进的制造设备、检测仪器，业的技术人员和一体化的生产加工流程，我们严格按照标准的操作规范执行，确保了产品品质的稳定和精确性。

国内服务网点分布

分布在全国各地多个办事处，为用户提供售前、售中、售后的服务保障。

全国服务热线（Hotline）：

400 8430 447

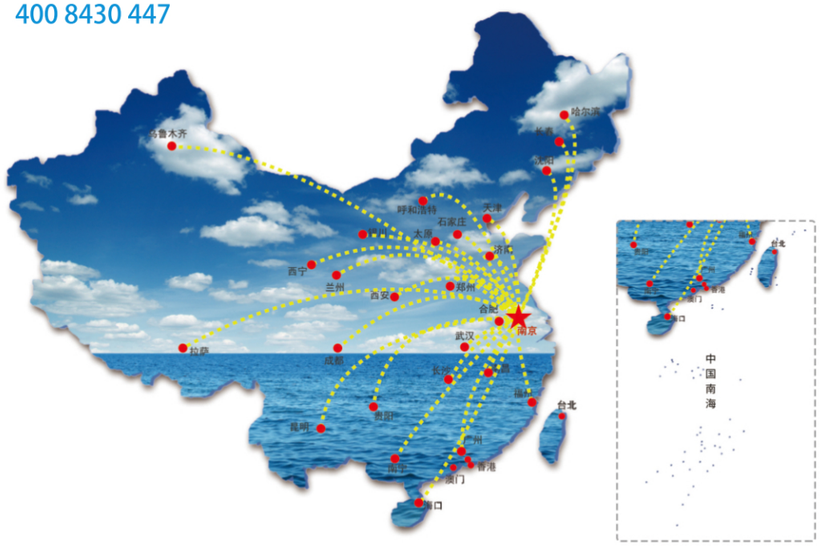

资质荣誉

变频器应用场合

- 空调负载
- 破碎机类负载
- 大型窑炉煅烧炉类负载
- 压缩机类负载
- 轧机类负载
- 卷扬机类负载
- 转炉类负载
- 辊道类负载
- 泵类负载
- 拉丝机类负载
- 运送机类负载
- 货运升降平台类负载
- 给料机类负载
- 堆取料机类负载
- 风机类负载
- 搅拌机类负载
- 纺织机类负载
- 特种电源类负载
- 玻璃、陶瓷、制药、饮料、食品、包装等生产线负载
- 造纸机类负载
- 洗熨设备类负载
- 音乐喷泉类负载
- 磨床等机械类负载
- 卷烟机类负载
- 减振和降低噪音型负载
- 染印机类负载
- 注塑机类负载
- 污水处理等环保类负载
- 海上油田平台类负载
- 潜油电泵类负载
- 聚酯切片类负载

EV510A系列高性能电流矢量变频器

产品介绍

EV510A系列高性能电流矢量变频器是EV510系列的升级版，体积较EV510更小，结构更紧凑，带载能力增强，性能更稳定，同时支持网线外接面板显示。

命名规则

EV510A - 0037G/0055P - T4

- 产品系列
- 功率代号
  - 0037G:3.7KW
  - 0055P:5.5KW
  - G:通用型
  - P:轻载型
- 电压等级
  - S2：单相220V
  - T2：三相220V
  - T4：三相380V
  - T5：三相480V
  - T6：三相690V

iPON 南京埃润
EV510A系列高性能电流矢量变频器

产品选型

变频器型号	电源容量 KVA	输入电流 A	输出电流 A	适配电机 kW
单相电源：220V，50/60Hz				
EV510A-0004G-S2	1.0	5.4	2.3	0.4
EV510A-0007G-S2	1.5	8.2	4.0	0.75
EV510A-0015G-S2	3.0	14.0	7.0	1.5
EV510A-0022G-S2	4.0	23.0	9.6	2.2
三相电源：220V，50/60Hz				
EV510A-0037G-T2	8.9	14.6	17.0	3.7
EV510A-0055G-T2	17.0	26.0	25.0	5.5
EV510A-0075G-T2	21.0	35.0	32.0	7.5
三相电源：380V，50/60Hz				
EV510A-0007G-T4	1.5	3.4	2.1	0.75
EV510A-0015G-T4	3.0	5.0	3.8	1.5
EV510A-0022G-T4	4.0	5.8	5.1	2.2
EV510A-0037G/0055P-T4	5.9	10.5	9.0	3.7
EV510A-0055G/0075P-T4	8.9	14.6	13.0	5.5
EV510A-0075G/0110P-T4	11.0	20.5	17.0	7.5
EV510A-0110G/0150P-T4	17.0	26.0	25.0	11
EV510A-0150G/0185P-T4	21.0	35.0	32.0	15
EV510A-0185G/0220P-T4	24.0	38.5	37.0	18.5
EV510A-0220G/0300P-T4	30.0	46.5	45.0	22
EV510A-0300G/0370P-T4	40.0	62.0	60.0	30
EV510A-0370G/0450P-T4	57.0	76.0	75.0	37
EV510A-0450G/0550P-T4	69.0	92.0	91.0	45
EV510A-0550G/0750P-T4	85.0	113.0	112.0	55
EV510A-0750G/0900P-T4	114.0	157.0	150.0	75
EV510A-0900G/1100P-T4	134.0	180.0	176.0	90
EV510A-1100G/1320P-T4	160.0	214.0	210.0	110
EV510A-1320G/1600P-T4	192.0	256.0	253.0	132
EV510A-1600G/1850P-T4	231.0	307.0	304.0	160
EV510A-1850G/2000P-T4	240.0	330.0	340.0	185
EV510A-2000G/2200P-T4	250.0	385.0	377.0	200
EV510A-2200G/2500P-T4	280.0	430.0	426.0	220
EV510A-2500G/2800P-T4	355.0	468.0	465.0	250
EV510A-2800G/3150P-T4	396.0	525.0	520.0	280
EV510A-3150G/3500P-T4	445.0	590.0	585.0	315
EV510A-3500G-T4	500.0	665.0	650.0	350
EV510A-4000G-T4	565.0	785.0	725.0	400
EV510A-4500G-T4	630.0	800.0	820.0	450
EV510A-5000G-T4	700.0	890.0	870.0	500
EV510A-5600G-T4	783.0	980.0	950.0	560
EV510A-6300G-T4	882.0	1180.0	1100.0	630
EV510A-7100G-T4	-	-	1250.0	-
EV510A-8000G-T4	-	-	1400.0	-
EV510A-9000G-T4	-	-	1580.0	-
EV510A-10000G-T4	-	-	1750.0	-
EV510A-12000G-T4	-	-	2100.0	-
EV510A-14000G-T4	-	-	2320.0	-

技术规范

项目		规格
基本功能	最高频率	矢量控制：0～500Hz　　V/F 控制：0～500Hz
	载波频率	0.8kHz～12kHz　　可根据温度特性，自动调整载波频率
	输入频率分辨率	数字设定：0.01Hz　　模拟设定：最高频率×0.025%
	控制方式	开环矢量控制（SVC）　闭环矢量控制（FVC）　V/F 控制
	启动转矩	G 型机：0.5Hz/150%（SVC）；0Hz/180%（FVC）　P 型机：0.5Hz/100%
	调速范围	1：100（SVC）　1：1000（FVC）
	稳速精度	±0.5%（SVC）　±0.02%（FVC）
	转矩控制精度	±5%（FVC）
	过载能力	G 型机：150%额定电流 60s；180%额定电流 3s P 型机：120%额定电流 60s；150%额定电流 3s
	转矩提升	自动转矩提升；手动转矩提升 0.1%~30.0%
	V/F 曲线	三种方式：直线型；多点型；N 次方型 V/F 曲线 （1.2 次方、1.4 次方、1.6 次方、1.8 次方、2 次方）
	V/F 分离	2 种方式：全分离、半分离
	加减速曲线	直线或 S 曲线加减速方式。四种加减速时间，加减速时间范围 0.0~6500.0s
	直流制动	直流制动频率：0.00Hz~最大频率　制动时间：0.0s~36.0s 制动动作电流值：0.0%~100.0%
	点动控制	点动频率范围：0.00Hz~50.00Hz。点动加减速时间 0.0s~6500.0s。
	简易 PLC、多段速运行	通过内置 PLC 或控制端子实现最多 16 段速运行
	内置 PID	可方便实现过程控制闭环控制系统
	自动电压调整（AVR）	当电网电压变化时，能自动保持输出电压恒定
	过压过流失速控制	对运行期间电流电压自动限制，防止频繁过流过压跳闸
	快速限流功能	减小过流故障，保护变频器正常运行
	转矩限定与控制	“挖土机”特性，对运行期间转矩自动限制，防止频繁过流跳闸；闭环矢量模式，可实现转矩控制
个性化功能	出色的性能	以高性能的电流矢量控制技术提升异步电机性能
	瞬停不停	瞬时停电时通过负载回馈能量补偿电压的降低，维持变频器短时间内继续运行
	定时控制功能	定时控制功能：设定时间范围 0.0Min～6500.0Min
	多电机切换	二组电机参数，可实现二个电机切换控制
	多线程总线支持	支持两种现场总线：RS-485、CANlink
	多编码器支持	支持差分、开路集电极、旋转变压器
	命令源	操作面板给定、控制端子给定、串行通讯口给定，可通过多种方式切换
	频率源	10 种频率源：数字给定、模拟电压给定、模拟电流给定、脉冲给定、串行口给定。 可通过多种方式切换
	辅助频率源	10 种辅助频率源。可灵活实现辅助频率微调、频率合成
运行	输入端子	标准： 7 个数字输入端子，其中 1 个支持最高 100kHz 的高速脉冲输入（选配） 2 个模拟量输入端子 2 个支持 0～10V 电压输入或 0～20mA 电流输入
	输出端子	标准： 1 个高速脉冲输出端子（可选为开路集电极式），支持 0~100kHz 的方波信号输出（选配） 1 个数字输出端子 2 个继电器输出端子 2 个模拟输出端子，两个均支持 0~20mA 电流输出或电压输出
显示	LED 显示	显示参数
操作	按键锁定和功能选择	实现按键的部分或全部锁定，定义部分按键的作用范围，以防止误操作
	保护功能	上电电机短路检测、输出缺相保护、过流保护、过压保护、欠压保护、过热保护、过载保护等
	选配件	差分输入 PG 卡、旋转变压器 PG 卡、OC 输入 PG 卡
环境	使用场所	室内，不受阳光直晒，无尘埃、腐蚀性气体、可燃性气体、油雾、水蒸汽、滴水或盐份等
	海拔高度	低于 1000m
	环境温度	－10℃~＋40℃（环境温度在 40℃~50℃，请降额使用）
	湿度	小于 95%RH，无水珠凝结
选配	双屏显示 LED 操作面板	LED 显示和操作键盘；通用 RJ45 接口

iPON 南京埃润
EV510A系列高性能电流矢量变频器

外形尺寸

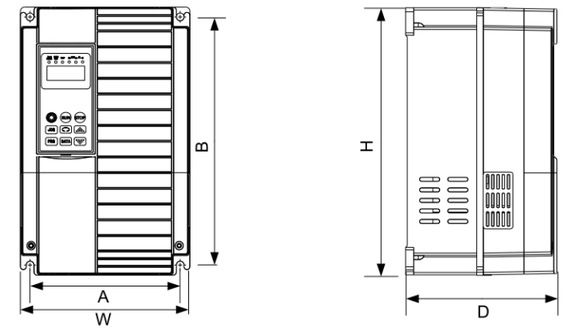

规格型号	安装尺寸（mm）		外型尺寸（mm）			安装孔径	重量（KG）≈
	A	B	W	H	D		
EV510A-0004G-S2	101	171	112	180	118	Φ4.6	1.3
EV510A-0007G-S2							
EV510A-0015G-S2							
EV510A-0022G-S2							
EV510A-0037G-T2	135	245	150	260	153	Φ6	3.9
EV510A-0055G-T2							
EV510A-0075G-T2	186	306	210	330.5	188	Φ9.5	7.5
EV510A-0110G-T2							
EV510A-0150G-T2	238	396	260	420	196	Φ8.5	12.5
EV510A-0007G-T4	101	171	112	180	118	Φ4.6	1.3
EV510A-0015G-T4							
EV510A-0022G-T4							
EV510A-0037G/0055P-T4	101	171	112	180	138	Φ4.6	2.1
EV510A-0055G/0075P-T4							
EV510A-0075G/0110P-T4	135	245	150	260	153	Φ6	3.9
EV510A-0110G/0150P-T4							
EV510A-0150G/0185P-T4							
EV510A-0185G/0220P-T4	186	306	210	330.5	188	Φ9.5	7.5
EV510A-0220G/0300P-T4							
EV510A-0300G/0370P-T4							
EV510A-0370G/0450P-T4	238	396	260	420	196	Φ8.5	12.5
EV510A-0450G/0550P-T4							
EV510A-0550G/0750P-T4	263	455	304	470	240	Φ9	22.9
EV510A-0750G/0900P-T4	200	614	278	630	310	Φ9	39
EV510A-0900G/1100P-T4							
EV510A-1100G/1320P-T4							
EV510A-1320G/1600P-T4	300	650	454	670	310	φ9	67
EV510A-1600G/1850P-T4							
EV510A-1850G/2000P-T4 壁挂	400	810	520	835	380	φ13	107
EV510A-2000G/2200P-T4 壁挂							
EV510A-2200G/2500P-T4 壁挂							
EV510A-2500G/2800P-T4 壁挂							
EV510A-1850G/2000P-T4 柜机	-	-	520	1185	380	-	-
EV510A-2000G/2200P-T4 柜机							
EV510A-2200G/2500P-T4 柜机							
EV510A-2500G/2800P-T4 柜机							

外形尺寸

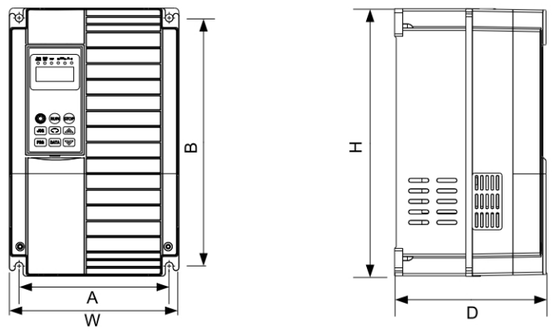

规格型号	安装尺寸（mm）		外型尺寸（mm）			安装孔径	重量（KG）≈
	A	B	W	H	D		
EV510A-2800G/3150P-T4 壁挂	460（230+230 共 3 孔）	894	720	920	380	φ13	155
EV510A-3150G/3500P-T4 壁挂							
EV510A-3500G-T4 壁挂							
EV510A-4000G-T4 壁挂							
EV510A-4500G-T4 壁挂							
EV510A-2800G/3150P-T4 柜机	-	-	720	1320	380	-	225
EV510A-3150G/3500P-T4 柜机							
EV510A-3500G-T4 柜机							
EV510A-4000G-T4 柜机							
EV510A-4500G-T4 柜机							
EV510A-5000G-T4 柜机	600（300+300 共 3 孔）	1048	980	1500	502	φ13	-
EV510A-5600G-T4 柜机							
EV510A-6300G-T4 柜机							
EV510A-7100G-T4 柜机	-	-	1200	1953	502	-	460
EV510A-8000G-T4 柜机							
EV510A-9000G-T4 柜机	-	-	1335	1903	552	-	-
EV510A-10000G-T4 柜机							
EV510A-12000G-T4 柜机							
EV510A-14000G-T4 柜机							

操作面板尺寸

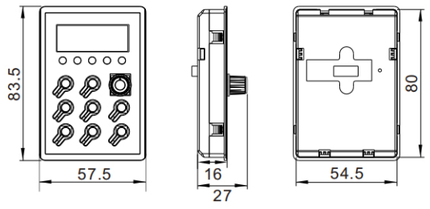

小操作面板

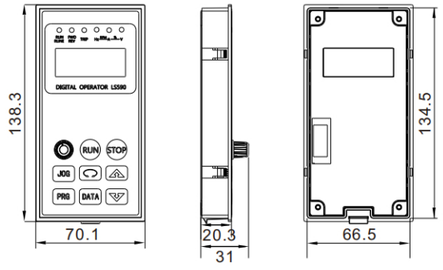

大操作面板

EV510E系列同步电机驱动器

产品介绍

EV510E系列同步电机驱动器是一款通用高性能电流矢量驱动器，主要用于控制和调节三相交流同步电机的速度和转矩，以高性能的电流矢量控制技术实现对永磁同步电机的控制，支持多种PG卡等，功能强大。可用于纺织、造纸、拉丝、机床、包装、食品及各种自动化生产设备的驱动。

命名规则

EV510E - 0055G - T4

- 产品系列：EV510E
- 功率代号：0055G:5.5KW；G:通用型
- 电压等级：S2:单相220V；T2:三相220V；T4:三相380V；T5:三相480V；T6:三相690V

产品选型

变频器型号	电源容量 KVA	输入电流 A	输出电流 A	适配电机 kW
单相电源：220V，50/60Hz				
EV510E-0004G-S2	1.0	5.4	2.3	0.4
EV510E-0007G-S2	1.5	8.2	4.0	0.75
EV510E-0015G-S2	3.0	14.0	7.0	1.5
EV510E-0022G-S2	4.0	23.0	9.6	2.2
三相电源：220V，50/60Hz				
EV510E-0037G-T2	8.9	14.6	17.0	3.7
EV510E-0055G-T2	17.0	26.0	25.0	5.5
EV510E-0075G-T2	21.0	35.0	32.0	7.5
三相电源：380V 50/60Hz				
EV510E-0007G-T4	1.5	3.4	2.1	0.75
EV510E-0015G-T4	3.0	5.0	3.8	1.5
EV510E-0022G-T4	4.0	5.8	5.1	2.2
EV510E-0037G-T4	5.9	10.5	9.0	3.7
EV510E-0055G-T4	8.9	14.6	13.0	5.5
EV510E-0075G-T4	11.0	20.5	17.0	7.5
EV510E-0110G-T4	17.0	26.0	25.0	11
EV510E-0150G-T4	21.0	35.0	32.0	15
EV510E-0185G-T4	24.0	38.5	37.0	18.5
EV510E-0220G-T4	30.0	46.5	45.0	22
EV510E-0300G-T4	40.0	62.0	60.0	30
EV510E-0370G-T4	57.0	76.0	75.0	37
EV510E-0450G-T4	69.0	92.0	91.0	45
EV510E-0550G-T4	85.0	113.0	112.0	55
EV510E-0750G-T4	114.0	157.0	150.0	75
EV510E-0900G-T4	134.0	180.0	176.0	90
EV510E-1100G-T4	160.0	214.0	210.0	110
EV510E-1320G-T4	192.0	256.0	253.0	132
EV510E-1600G-T4	231.0	307.0	304.0	160
EV510E-1850G-T4	240.0	330.0	340.0	185
EV510E-2000G-T4	250.0	385.0	377.0	200
EV510E-2200G-T4	280.0	430.0	426.0	220
EV510E-2500G-T4	355.0	468.0	465.0	250
EV510E-2800G-T4	396.0	525.0	520.0	280
EV510E-3150G-T4	445.0	590.0	585.0	315
EV510E-3500G-T4	500.0	665.0	650.0	350
EV510E-4000G-T4	565.0	785.0	725.0	400
EV510E-5000G-T4	700.0	890.0	870.0	500

iRON 南京埃润
EV510E 系列同步电机驱动器

技术规范

项目		规格
基本功能	最高频率	矢量控制：0～500Hz　V/F 控制：0～500Hz
	载波频率	0.8kHz～12kHz　可根据温度特性，自动调整载波频率
	输入频率分辨率	数字设定：0.01Hz　模拟设定：最高频率×0.025%
	控制方式	开环矢量控制（SVC）　闭环矢量控制（FVC）　V/F 控制
	启动转矩	G 型机：0.5Hz/150%（SVC）；0Hz/180%（FVC）
	调速范围	1：100（SVC）　1：1000（FVC）
	稳速精度	±0.5%（SVC）　±0.02%（FVC）
	转矩控制精度	±5%（FVC）
	过载能力	G 型机：150%额定电流 60s；180%额定电流 3s
	转矩提升	自动转矩提升；手动转矩提升 0.1%~30.0%
	V/F 曲线	三种方式：直线型；多点型；N 次方型 V/F 曲线 （1.2 次方、1.4 次方、1.6 次方、1.8 次方、2 次方）
	V/F 分离	2 种方式：全分离、半分离
	加减速曲线	直线或 S 曲线加减速方式。四种加减速时间，加减速时间范围 0.0~6500.0s
	直流制动	直流制动频率：0.00Hz~最大频率　制动时间：0.0s~36.0s 制动动作电流值：0.0%~100.0%
	点动控制	点动频率范围：0.00Hz~50.00Hz。点动加减速时间 0.0s~6500.0s。
	简易 PLC、多段速运行	通过内置 PLC 或控制端子实现最多 16 段速运行
	内置 PID	可方便实现过程控制闭环控制系统
	自动电压调整（AVR）	当电网电压变化时，能自动保持输出电压恒定
	过压过流失速控制	对运行期间电流电压自动限制，防止频繁过流过压跳闸
	快速限流功能	减小过流故障，保护变频器正常运行
	转矩限定与控制	“挖土机”特性，对运行期间转矩自动限制，防止频繁过流跳闸；闭环矢量模式，可实现转矩控制
个性化功能	出色的性能	以高性能的电流矢量控制技术实现同步电机的调节与控制
	瞬停不停	瞬时停电时通过负载回馈能量补偿电压的降低，维持驱动器短时间内继续运行
	定时控制功能	定时控制功能：设定时间范围 0.0Min～6500.0Min
	多电机切换	二组电机参数，可实现二个电机切换控制
	多线程总线支持	支持三种现场总线：RS-485、CAN link、CAN open
	多编码器支持	支持差分、开路集电极、旋转变压器
	命令源	操作面板给定、控制端子给定、串行通讯口给定，可通过多种方式切换
	频率源	10 种频率源：数字给定、模拟电压给定、模拟电流给定、脉冲给定、串行口给定。 可通过多种方式切换
	辅助频率源	10 种辅助频率源。可灵活实现辅助频率微调、频率合成
运行	输入端子	标准： 7 个数字输入端子，其中 1 个支持最高 100kHz 的高速脉冲输入 2 个模拟量输入端子 2 个支持 0～10V 电压输入或 0～20mA 电流输入
	输出端子	标准： 1 个高速脉冲输出端子（可选为开路集电极式），支持 0~100kHz 的方波信号输出 1 个数字输出端子 2 个继电器输出端子 2 个模拟输出端子，两个均支持 0~20mA 电流输出或电压输出
显示与键盘操作	LED 显示	显示参数
	按键锁定和功能选择	实现按键的部分或全部锁定，定义部分按键的作用范围，以防止误操作
	保护功能	上电电机短路检测、输出缺相保护、过流保护、过压保护、欠压保护、过热保护、过载保护等
	选配件	差分输入 PG 卡、旋转变压器 PG 卡、OC 输入 PG 卡
环境	使用场所	室内，不受阳光直晒，无尘埃、腐蚀性气体、可燃性气体、油雾、水蒸汽、滴水或盐份等
	海拔高度	低于 1000m
	环境温度	－10℃~＋40℃（环境温度在 40℃~50℃，请降额使用）
	湿度	小于 95%RH，无水珠凝结
选配	双屏显示 LED 操作面板	LED 显示和操作键盘；通用 RJ45 接口

外形尺寸

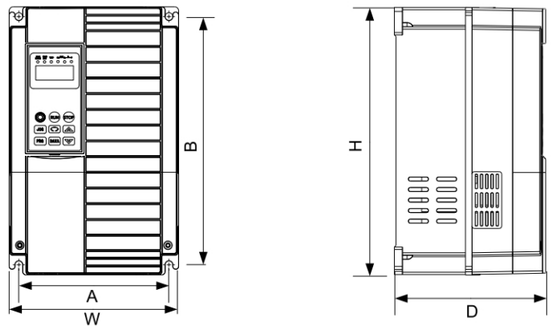

规格型号	安装尺寸（mm）		外型尺寸（mm）			安装孔径	重量（KG）≈
	A	B	W	H	D		
EV510E-0004G-S2	101	171	112	180	118	Φ4.6	1.3
EV510E-0007G-S2							
EV510E-0015G-S2							
EV510E-0022G-S2							
EV510E-0037G-T2	135	245	150	260	153	Φ6	3.9
EV510E-0055G-T2							
EV510E-0075G-T2	186	306	210	330.5	188	Φ9.5	7.5
EV510E-0110G-T2							
EV510E-0150G-T2	238	396	260	420	196	Φ8.5	12.5
EV510E-0007G-T4	101	171	112	180	118	Φ4.6	1.3
EV510E-0015G-T4							
EV510E-0022G-T4							
EV510E-0037G-T4	101	171	112	180	138	Φ4.6	2.1
EV510E-0055G-T4							
EV510E-0075G-T4	135	245	150	260	153	Φ6	3.9
EV510E-0110G-T4							
EV510E-0150G-T4							
EV510E-0185G-T4	186	306	210	330.5	188	Φ9.5	7.5
EV510E-0220G-T4							
EV510E-0300G-T4							
EV510E-0370G-T4	238	396	260	420	196	Φ8.5	12.5
EV510E-0450G-T4							
EV510E-0550G-T4	263	455	304	470	240	Φ9	22.9
EV510E-0750G-T4	200	614	278	630	310	Φ9	39
EV510E-0900G-T4							
EV510E-1100G-T4							
EV510E-1320G-T4	300	650	454	670	310	φ9	67
EV510E-1600G-T4							
EV510E-1850G-T4 壁挂	400	810	520	835	380	φ13	107
EV510E-2000G-T4 壁挂							
EV510E-2200G-T4 壁挂							
EV510E-2500G-T4 壁挂							
EV510E-1850G-T4 柜机	-	-	520	1185	380	-	-
EV510E-2000G-T4 柜机							
EV510E-2200G-T4 柜机							
EV510E-2500G-T4 柜机							

外形尺寸

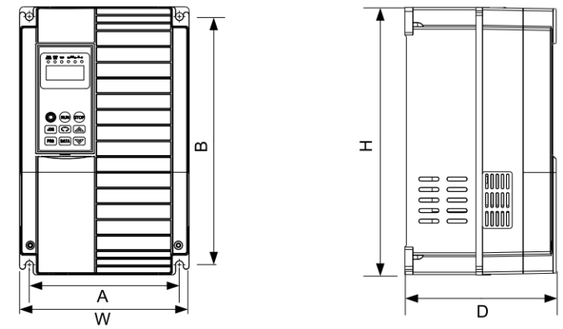

规格型号	安装尺寸（mm）		外型尺寸（mm）			安装孔径	重量（KG）≈
	A	B	W	H	D		
EV510E-2800G-T4 壁挂	460（230+230 共 3 孔）	894	720	920	380	φ13	155
EV510E-3150G-T4 壁挂							
EV510E-3500G-T4 壁挂							
EV510E-4000G-T4 壁挂							
EV510E-4500G-T4 壁挂							
EV510E-2800G-T4 柜机	-	-	720	1320	380	-	225
EV510E-3150G-T4 柜机							
EV510E-3500G-T4 柜机							
EV510E-4000G-T4 柜机							
EV510E-4500G-T4 柜机							

操作面板尺寸

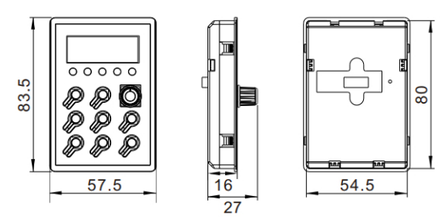

小操作面板

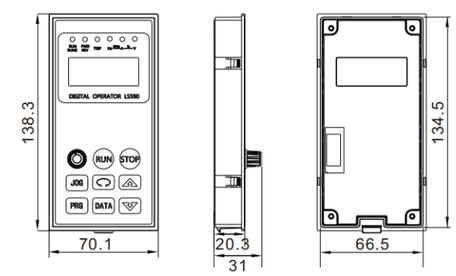

大操作面板

EV200系列高性能小型变频器

产品介绍

EV200系列高性能小型变频器是本公司新一代高品质、高可靠性的小型变频器。基于小功率、小体积、简易调速的市场需求，针对性推出的单相220VAC和三相380VAC小型变频器。可广泛应用于木工雕刻、玻璃磨边、食品灌装、医药离心机、自动化生产线、电子设备、物流设备、纺织等为代表的小型自动化机械。

命名规则

EV200 - 0007G - T4

- EV200：产品系列
- 0007G：功率代号 0007:0.75KW；G:通用型
- T4：电压等级 S2：单相220V；T4：三相380V

产品功能特点

- 全新窄体设计，结构布局紧凑，设计灵巧，相对老产品，安装尺寸缩小30%，体积缩小45%，更有利于节省安装空间，同时降低了配电成本；
- 独立风道，上下直通，高效散热；可并排安装，合理利用安装空间，大大降低配电柜成本；
- 0.5Hz启动转矩能达到150%；
- 0.75-2.2kW无内置制动单元，3.7kW以上带制动单元；
- 4个数字输入端子，1路模拟量输入，1路继电器输出；
- 键盘可外引，兼容本公司510A、510H变频器键盘接口；

产品选型

变频器型号	电源容量 KVA	输入电流 A	输出电流 A	适配电机 kW
EV200-0004G-S2	1.0	5.4	2.3	0.4
EV200-0007G-S2	1.5	8.2	4.0	0.75
EV200-0015G-S2	3.0	14.0	7.0	1.5
EV200-0022G-S2	4.0	23.0	9.6	2.2
EV200-0007G-T4	1.5	3.4	2.1	0.75
EV200-0015G-T4	3.0	5.0	3.8	1.5
EV200-0022G-T4	4.0	5.8	5.1	2.2
EV200-0037G-T4	5.9	10.5	9.0	3.7
EV200-0055G-T4	8.9	14.6	13.0	5.5

外形尺寸

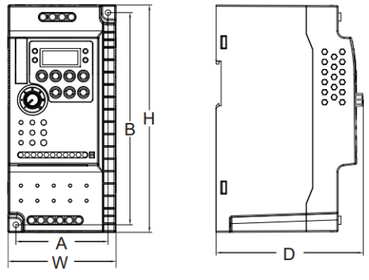

电压等级	规格型号	功率（kW）	安装尺寸（mm）		外型尺寸（mm）			安装孔径
			A	B	W	H	D	
单相220V	EV200-0004G-S2	0.4	60	129	73	143	112.6	Φ4.4
	EV200-0007G-S2	0.75						
	EV200-0015G-S2	1.5						
	EV200-0022G-S2	2.2						
三相380V	EV200-0007G-T4	0.75						
	EV200-0015G-T4	1.5						
	EV200-0022G-T4	2.2						
	EV200-0037G-T4	3.7	73	168	85.5	180	116.4	Φ4.4
	EV200-0055G-T4	5.5						

技术规范

项目		规格
基本功能	最高频率	矢量控制：0～500Hz　　V/F 控制：0～500Hz
	载波频率	0.8kHz～12kHz　　可根据温度特性，自动调整载波频率
	输入频率分辨率	数字设定：0.01Hz　　模拟设定：最高频率×0.025%
	控制方式	开环矢量控制（SVC）　闭环矢量控制（FVC）　V/F 控制
	启动转矩	G 型机：0.5Hz/150%（SVC）；0Hz/180%（FVC）
	调速范围	1：100（SVC）
	稳速精度	±0.5%（SVC）
	转矩控制精度	±5%（FVC）
	过载能力	G 型机：150%额定电流 60s；180%额定电流 3s
	转矩提升	自动转矩提升；手动转矩提升 0.1%~30.0%
	V/F 曲线	三种方式：直线型；多点型；N 次方型 V/F 曲线 （1.2 次方、1.4 次方、1.6 次方、1.8 次方、2 次方）
	V/F 分离	2 种方式：全分离、半分离
	加减速曲线	直线或 S 曲线加减速方式。四种加减速时间，加减速时间范围 0.0~6500.0s
	直流制动	直流制动频率：0.00Hz~最大频率　　制动时间：0.0s~36.0s 制动动作电流值：0.0%~100.0%
	点动控制	点动频率范围：0.00Hz~50.00Hz。点动加减速时间 0.0s~6500.0s。
	简易 PLC、多段速运行	通过内置 PLC 或控制端子实现最多 16 段速运行
	内置 PID	可方便实现过程控制闭环控制系统
	自动电压调整（AVR）	当电网电压变化时，能自动保持输出电压恒定
	过压过流失速控制	对运行期间电流电压自动限制，防止频繁过流过压跳闸
	快速限流功能	减小过流故障，保护变频器正常运行
	转矩限定与控制	“挖土机”特性，对运行期间转矩自动限制，防止频繁过流跳闸；闭环矢量模式，可实现转矩控制
个性化功能	出色的性能	以高性能的电流矢量控制技术提升异步电机性能
	瞬停不停	瞬时停电时通过负载回馈能量补偿电压的降低，维持变频器短时间内继续运行
	定时控制功能	定时控制功能：设定时间范围 0.0Min～6500.0Min
	命令源	操作面板给定、控制端子给定、串行通讯口给定，可通过多种方式切换
	频率源	10 种频率源：数字给定、模拟电压给定、模拟电流给定、脉冲给定、串行口给定。 可通过多种方式切换
	辅助频率源	10 种辅助频率源。可灵活实现辅助频率微调、频率合成
运行	输入端子	标准： 4 个数字输入端子 1 个支持 0～10V 电压输入或 0～20mA 电流输入
	输出端子	1 个继电器输出端子
与键盘操作	LED 显示	显示参数
	按键锁定和功能选择	实现按键的部分或全部锁定，定义部分按键的作用范围，以防止误操作
	保护功能	上电电机短路检测、输出缺相保护、过流保护、过压保护、欠压保护、过热保护、过载保护等
	选配件	差分输入 PG 卡、旋转变压器 PG 卡、OC 输入 PG 卡
环境	使用场所	室内，不受阳光直晒，无尘埃、腐蚀性气体、可燃性气体、油雾、水蒸汽、滴水或盐份等
	海拔高度	低于 1000m
	环境温度	－10℃~＋40℃（环境温度在 40℃~50℃，请降额使用）
	湿度	小于 95%RH，无水珠凝结
选配	LED 操作面板	LED 显示和操作键盘； 键盘可外引，兼容本公司 510A、510H 变频器键盘接口

iPON 南京埃润
EV200系列高性能小型变频器

标准接线图

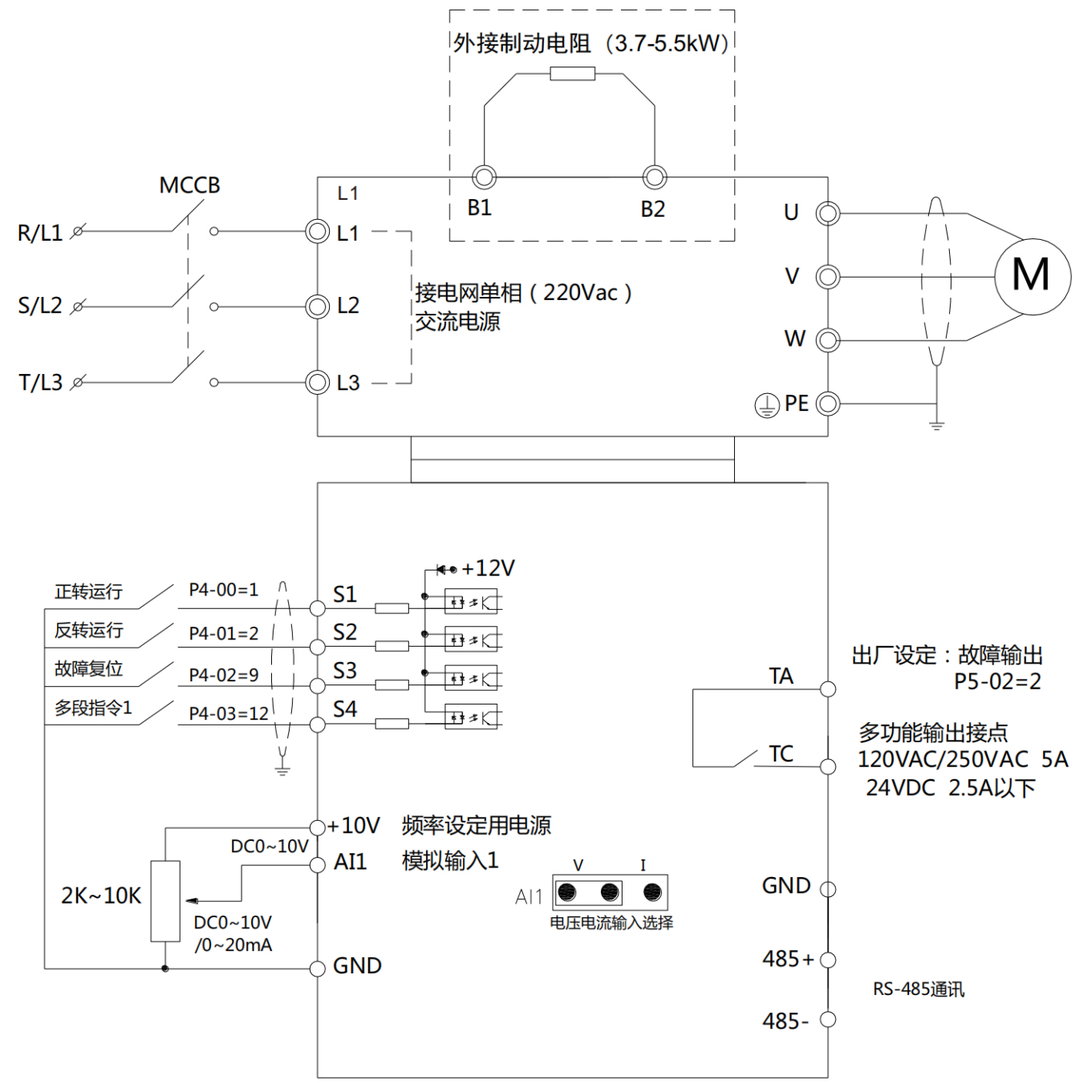

EV510H系列高性能电流矢量变频器

产品介绍

EV510H系列高性能电流矢量变频器，具有体积小、重量轻，方便携带等特点，为功能增强型产品。可用于纺织、造纸、拉丝、机床、包装、食品、风机、水泵及各种自动化生产设备的驱动。

命名规则

EV510H - 0037G/0055P - T4

- 产品系列
- 功率代号
  0037G：3.7KW
  0055P：5.5KW
  G：通用型
  P：轻载型
- 电压等级
  S2：单相220V
  T4：三相380V

产品选型

变频器型号	电源容量KVA	输入电流A	输出电流A	适配电机kW
单相电源：220V，50/60Hz				
EV510H-0004G-S2	1.0	5.4	2.3	0.4
EV510H-0007G-S2	1.5	8.2	4.0	0.75
EV510H-0015G-S2	3.0	14.0	7.0	1.5
EV510H-0022G-S2	4.0	23.0	9.6	2.2
三相电源：380V，50/60Hz				
EV510H-0007G-T4	1.5	3.4	2.1	0.75
EV510H-0015G-T4	3.0	5.0	3.8	1.5
EV510H-0022G-T4	4.0	5.8	5.1	2.2
EV510H-0037G/0055P-T4	5.9	10.5	9.0	3.7
EV510H-0055G/0075P-T4	8.9	14.6	13.0	5.5

技术规范

项 目		规格
基本功能	最高频率	矢量控制：0～500Hz　　V/F控制：0～500Hz
	载波频率	0.8kHz～12kHz　可根据温度特性，自动调整载波频率
	输入频率分辨率	数字设定：0.01Hz　　模拟设定：最高频率×0.025%
	控制方式	开环矢量控制（SVC）、V/F控制
	启动转矩	G型机：0.5Hz/150%（SVC）；P型机：0.5Hz/100%
	调速范围	1：100（SVC）
	稳速精度	±0.5%（SVC）
	过载能力	G型机：150%额定电流60s；180%额定电流3s P型机：120%额定电流60s；150%额定电流3s
	转矩提升	自动转矩提升；手动转矩提升0.1%～30.0%
	V/F曲线	三种方式：直线型；多点型 N次方型V/F曲线（1.2次方、1.4次方、1.6次方、1.8次方、2次方）
	加减速曲线	直线或S曲线加减速方式。四种加减速时间，加减速时间范围0.0～6500.0s
	直流制动	直流制动频率：0.00Hz～最大频率；制动时间：0.0s～36.0s；制动动作电流值：0.0%～100.0%
	点动控制	点动频率范围：0.00Hz～50.00Hz；点动加减速时间0.0s～6500.0s
	简易PLC、多段速运行	通过内置PLC或控制端子实现最多16段速运行
	内置PID	可方便实现过程控制闭环控制系统
	自动电压调整（AVR）	当电网电压变化时，能自动保持输出电压恒定
	过压过流失速控制	对运行期间电流电压自动限制，防止频繁过流过压跳闸
	快速限流功能	减小过流故障，保护变频器正常运行
	转矩限定与控制	“挖土机”特性，对运行期间转矩自动限制，防止频繁过流跳闸

（转接下页）

技术规范

项 目		规格
个性化功能	出色的性能	以高性能的电流矢量控制技术提升异步电机性能
	瞬停不停	瞬时停电时通过负载回馈能量补偿电压的降低，维持变频器短时间内继续运行
	定时控制功能	定时控制功能：设定时间范围0.0Min～6500.0Min
	命令源	操作面板给定、控制端子给定、串行通讯口给定，可通过多种方式切换
	频率源/辅助频率源	数字给定、模拟电压给定、模拟电流给定、 脉冲给定、串行口给定。可通过多种方式切换
运行	输入端子	5个数字输入端子，其中1个支持最高100kHz的高速脉冲输入（选配）， 2个模拟量输入端子；AI2支持0～10V电压输入；AI1支持0～10V电压输入或0～20mA电流输入
	输出端子	1个高速脉冲输出端子（可选为开路集电极式），支持0~100kHz的方波信号输出（选配）； 1个继电器输出端子； 1个模拟输出端子，支持0~20mA电流输出
显示与键盘	LED显示	显示参数
	按键锁定和功能选择	实现按键的部分或全部锁定，定义部分按键的作用范围， 以防止误操作
	保护功能	上电电机短路检测、输出缺相保护、过流保护、过压保护、欠压保护、过热保护、过载保护等
环境	使用场所	室内，不受阳光直晒，无尘埃、腐蚀性气体、可燃性气体、油 雾、水蒸汽、滴水或盐份等
	海拔高度	低于1000m，高于1000m降额使用，每升高100m，额定输出电流减少1%
	环境温度	－10℃~＋40℃（环境温度在40℃~50℃，请降额使用）
	湿度	小于95%RH，无水珠凝结

操作面板尺寸图

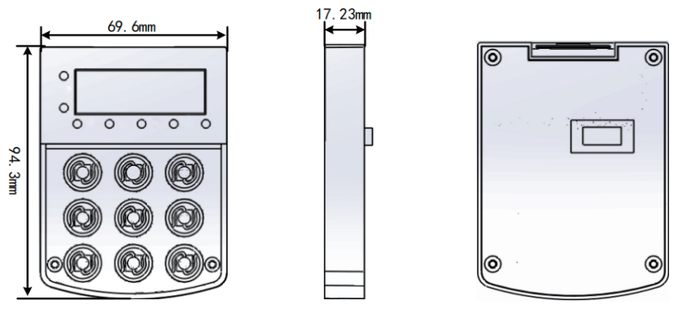

面板托盘尺寸图

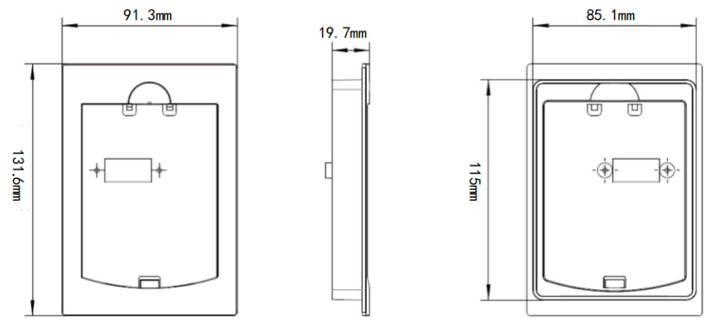

外形尺寸

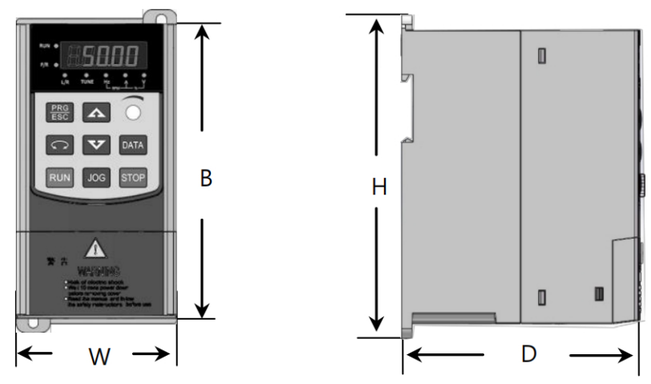

规格型号	外型尺寸（mm）				安装孔径
	B	W	H	D	
EV510H-0004G-S2	155	84	170	127	Φ5.7
EV510H-0007G-S2					
EV510H-0015G-S2					
EV510H-0022G-S2					
EV510H-0007G-T4					
EV510H-0015G-T4					
EV510H-0022G-T4					
EV510H-0037G/0055P-T4	183	91	193	142	Φ4.7
EV510H-0055G/0075P-T4					

LS590系列伺服驱动器

产品介绍

LS590系列伺服驱动器是专门为驱动永磁伺服电机(PMSM)而开发的一款伺服驱动器，实现对永磁同步电机的高性能矢量控制，配置了针对注塑机驱动过程中的工艺过程动作特性的优化，如注塑速度、压力保持精度控制，以及与注塑机控制器配合工作时的平稳性控制等，完美实现了伺服油泵控制，相比于传统的注塑机驱动方式，电能节约效果显著，亦能满足通用型伺服功能需求，是目前市场上性价比较高、稳定性非常好的伺服驱动器。主要应用于塑料成型、管材挤出、制鞋、橡胶、金属压铸等行业。

命名规则

LS590-0150G-T4

- LS590：产品系列
- 0150G：功率代号：0150G表示15KW
- T4：三相AC380V

产品选型

型号LS590-*****-**		0075G	0110G	0150G	0185G	0220G	0300G	0370G	0450G	0550G	0750G
额定功率（kW）		7.5	11	15	18.5	22	30	37	45	55	75
额定电流(A)		17	25	32	37	45	60	75	91	112	150
最大保压电流(A)连续60S		25.5	37.5	48.0	55.5	67.5	90.0	112.5	136.5	168.0	225.0
电源输入	额定电压频率	三相350，380，400，420，50/60Hz									
	容许电压波动	±15%									
	容许频率波动	±5%									
制动电阻（比配）	kW	1	1.5	1.5	2.5	2.5	3	4	5	6	8
	Ω	≥65	≥43	≥32	≥22	≥22	≥16	≥16	≥16	≥16	≥12
旋转变压器信号线缆（比配）		ZF80-****代表线缆长度，单位cm。如ZF80-400代表线缆长度为4米									
压力传感器(必备)		可选用多款压力传感器，量程选择对应参数A3-03（压力传感器量程），推荐danfoss 060G3557									
断路器		50	50	60	75	100	100	150	150	200	300
接触器		30	30	50	50	50	80	100	100	160	250

技术规范

项目		规格
基本功能	最高频率	300Hz
	载波频率	1kHz～8kHz；可根据负载特性，自动调整载波频率
	输入频率分辨率	数字设定：0.01Hz；模拟设定：最高频率×0.1%
	控制方式	闭环矢量控制（VC）、 V/F控制
	启动转矩	0Hz/180%（VC）
	调速范围	1:1000 （VC）
	稳速精度	±0.02%（VC）
	转矩控制精度	±5%（VC）
	过载能力	150%额定输出电流60s；180%额定输出电流3s。
	自动电压调整（AVR）	当电网电压变化时，能自动保持输出电压恒定。
保护功能	保护功能	上电电机短路检测、输入输出缺相保护、过流保护、过压保护、欠压保护、过热保护、过载保护等。
环境	使用场所	室内，不受阳光直晒，无尘埃、腐蚀性气体、可燃性气体、油雾、水蒸汽、滴水或盐份等。
	海拔高度	低于1000m
	环境温度	－10℃～＋40℃（环境温度在40℃～50℃，请降额使用）
	湿度	小于95%RH，无水珠凝结
	振动	小于5.9m/s2（0.6g）
	存储温度	－20℃～＋60℃
	IP防护等级	IP20

操作面板尺寸图

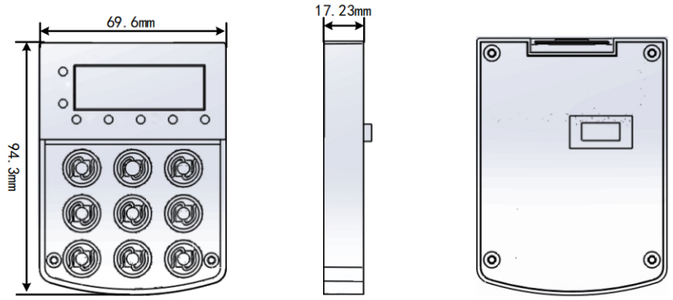

外形尺寸

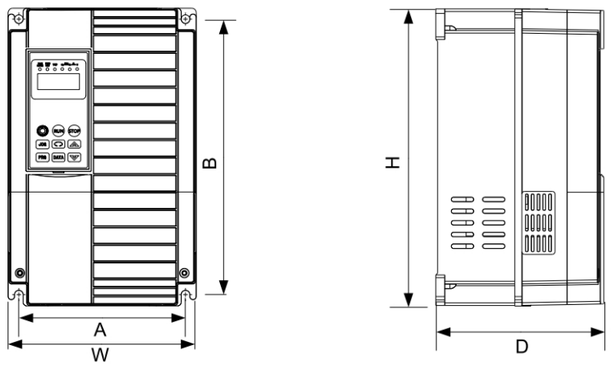

规格型号	安装尺寸(mm)		外型尺寸（mm）			安装孔径	重量（KG）≈
	A	B	W	H	D		
LS590-0075G-T4	186	306	210	330.5	188	Φ9.5	7.5
LS590-0110G-T4							
LS590-0150G-T4							
LS590-0185G-T4							
LS590-0220G-T4							
LS590-0300G-T4							
LS590-0370G-T4	238	396	260	420	196	Φ8.5	12.5
LS590-0450G-T4							
LS590-0550G-T4	263	455	304	470	240	Φ9	22.9
LS590-0750G-T4	200	614	278	630	310	Φ9	–